成田ゆめ牧場協賛

第11回三里塚エアプレーンカップ

大会結果報告

2018年4月22日(日)

SANRIZUKA FOOTBALL CLUB
GO
FOR IT!
1984

2年・決勝トーナメント表

【2年・ジャンボ・トーナメント】

優　勝：イーグルス B
準優勝：印西FC B
３　位：印西FC A

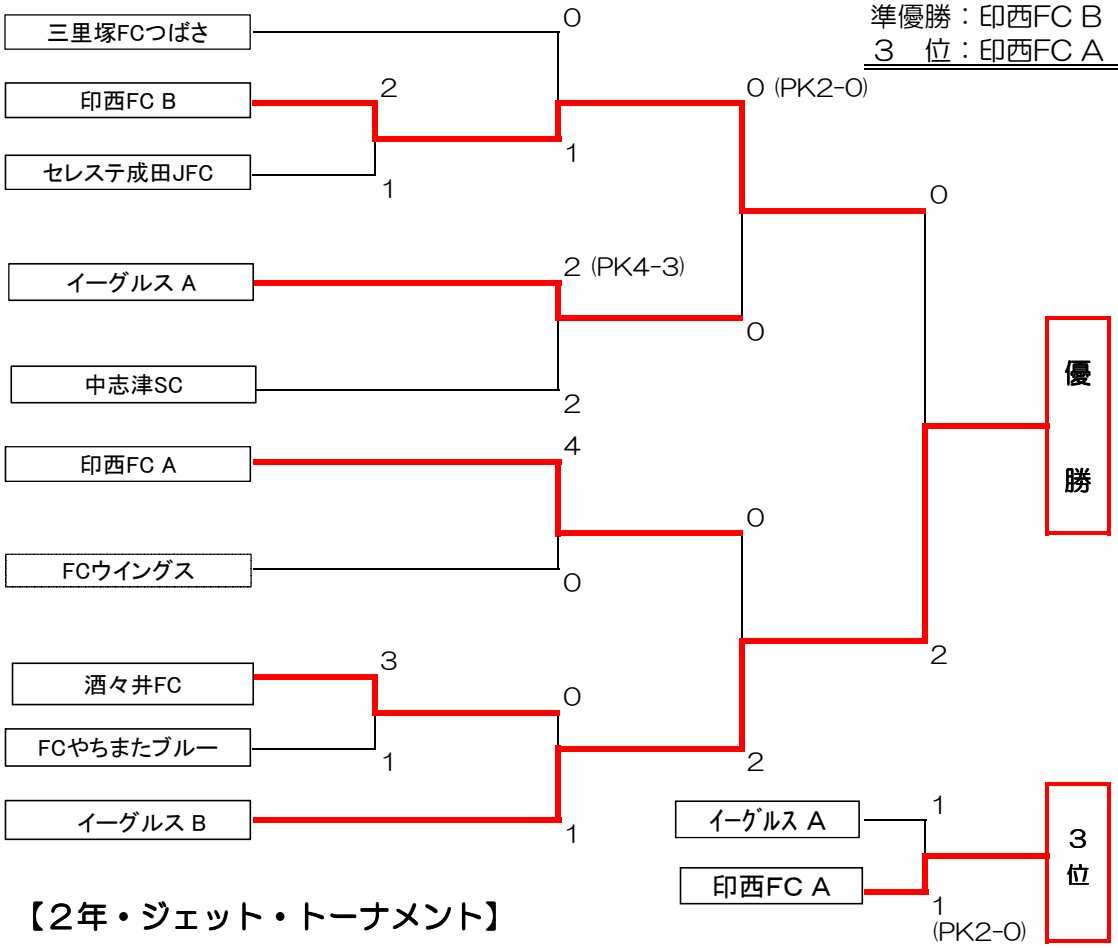

【2年・ジェット・トーナメント】

敢闘賞：大久保SC

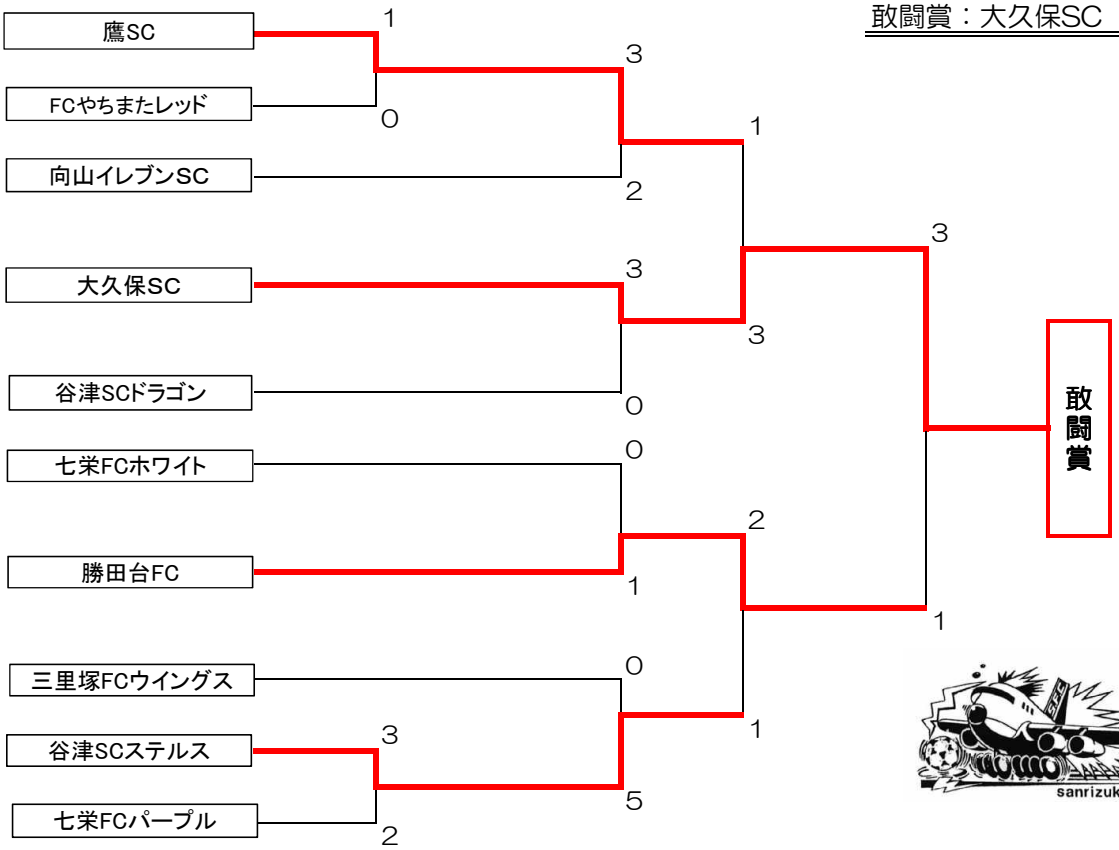

２年・予選リーグ

【２年Ａ組　⑩コート】

	谷津ＳＣ ステルス	ＦＣやちまた ブルー	三里塚ＦＣ つばさ	向山イレブン ＳＣ	勝点	得失点	総得点	順位
谷津ＳＣ ステルス		1-1	0-4	0-2	1	−6	1	4
ＦＣやちまた ブルー	1-1		2-4	3-2	4	−1	6	2
三里塚ＦＣ つばさ	4-0	4-2		2-0	9	+8	10	1
向山イレブン ＳＣ	2-0	2-3	0-2		3	−1	4	3

【２年Ｂ組　⑪コート】

	イーグルス Ａ	七栄ＦＣ パープル	大久保ＳＣ	酒々井ＦＣ	勝点	得失点	総得点	順位
イーグルス Ａ		5-0	6-0	2-0	9	+13	13	1
七栄ＦＣ パープル	0-5		0-4	0-4	0	−13	0	4
大久保ＳＣ	0-6	4-0		1-2	3	−3	5	3
酒々井ＦＣ	0-2	4-0	2-1		6	+3	6	2

【２年Ｃ組　⑫コート】

	印西ＦＣ Ｂ	谷津ＳＣ ドラゴン	鷹ＳＣ	中志津ＳＣ	勝点	得失点	総得点	順位
印西ＦＣ Ｂ		1-0	4-0	2-2	7	+5	7	2
谷津ＳＣ ドラゴン	0-1		5-0	1-2	3	+3	6	3
鷹ＳＣ	0-4	0-5		0-6	0	−15	0	4
中志津ＳＣ	2-2	2-1	6-0		7	+7	10	1

【２年Ｄ組　⑬コート】

	セレステ成田 ＪＦＣ	印西ＦＣ Ａ	七栄ＦＣ ホワイト	ＦＣやちまた レッド	勝点	得失点	総得点	順位
セレステ成田 ＪＦＣ		0-2	9-0	11-0	6	+18	20	2
印西ＦＣ Ａ	2-0		10-0	12-0	9	+24	24	1
七栄ＦＣ ホワイト	0-9	0-10		5-0	3	−14	5	3
ＦＣやちまた レッド	0-11	0-12	0-5		0	−28	0	4

【２年Ｅ組　⑭コート】

	ＦＣウイング ス	イーグルス Ｂ	勝田台ＦＣ	三里塚ＦＣ ウイングス	勝点	得失点	総得点	順位
ＦＣウイングス		0-5	3-1	5-0	6	+2	8	2
イーグルス Ｂ	5-0		6-0	10-0	9	+21	21	1
勝田台ＦＣ	1-3	0-6		5-0	3	−3	6	3
三里塚ＦＣ ウイングス	0-5	0-10	0-5		0	−20	0	4

3年・決勝トーナメント表

【3年・ジャンボ・トーナメント】

優　勝：中志津SCブラック
準優勝：大和田FC B
3　位：大久保SC

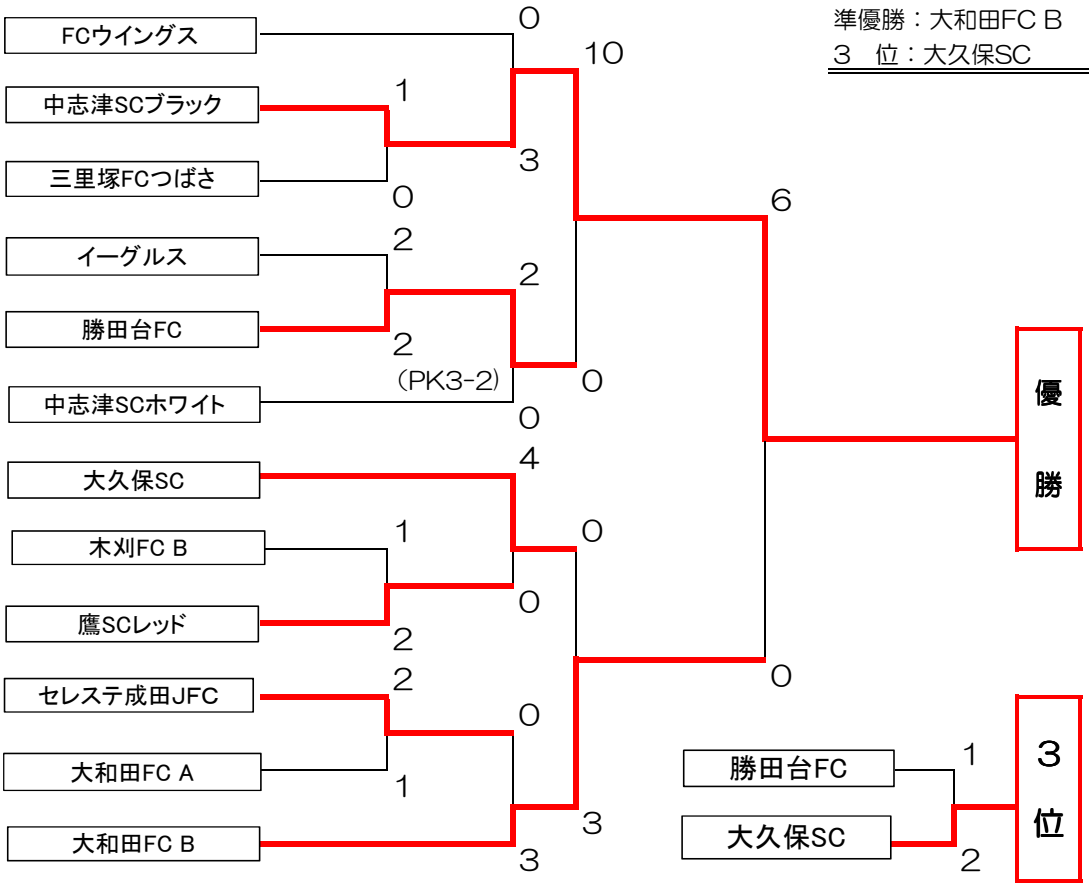

【3年・ジェット・トーナメント】

敢闘賞：谷津SCドラゴン

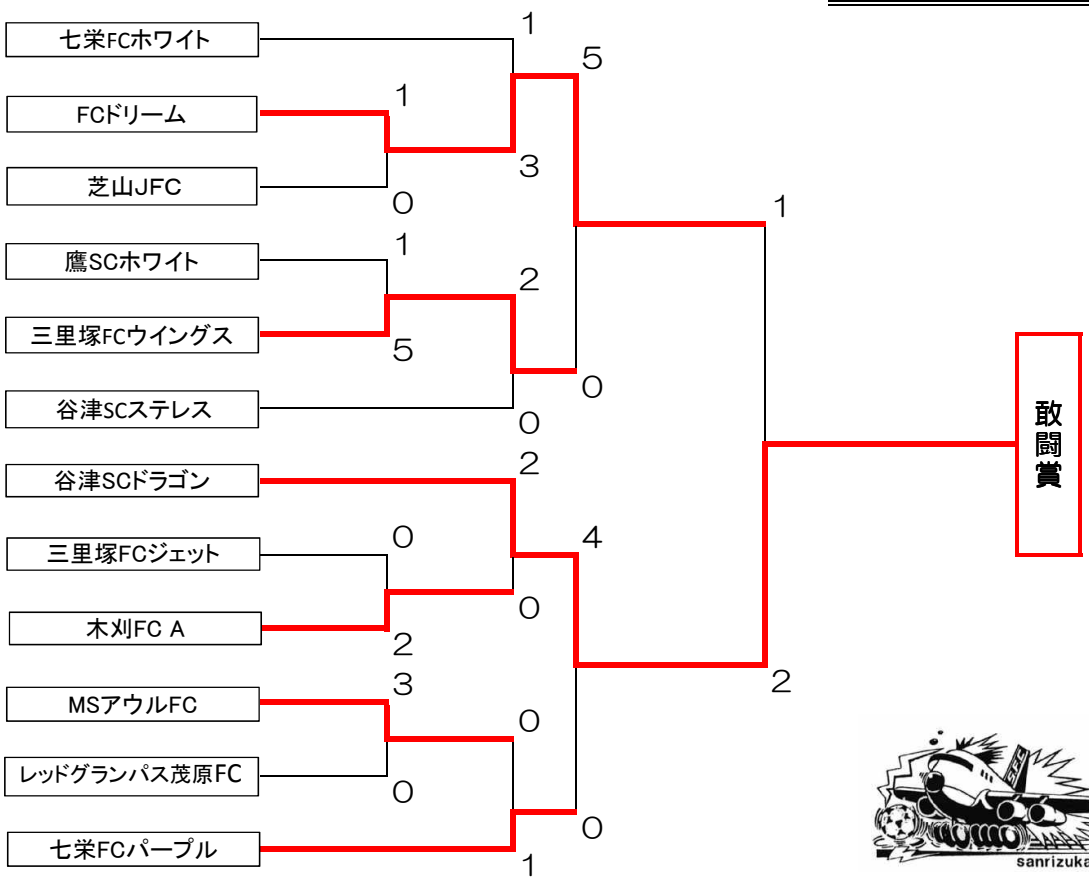

３年・予選リーグ

【３年Ａ組　①コート】

	セレステ成田ＪＦＣ	ＭＳアウルＦＣ	ＦＣドリーム	中志津ＳＣブラック	勝点	得失点	総得点	順位
セレステ成田ＪＦＣ		5-0	5-1	0-3	6	＋6	１０	2
ＭＳアウルＦＣ	0-5		2-3	0-10	0	－16	2	4
ＦＣドリーム	1-5	3-2		0-3	3	－6	4	3
中志津ＳＣブラック	3-0	10-0	3-0		9	＋１６	１６	1

【３年Ｂ組　②コート】

	イーグルス	ﾚｯﾄﾞｸﾞﾗﾝﾊﾟｽ茂原ＦＣ	鷹ＳＣホワイト	大和田ＦＣＡ	勝点	得失点	総得点	順位
イーグルス		5-0	5-0	0-5	6	＋5	１０	2
ﾚｯﾄﾞｸﾞﾗﾝﾊﾟｽ茂原ＦＣ	0-5		4-1	0-6	3	－8	4	3
鷹ＳＣホワイト	0-5	1-4		0-8	0	－16	1	4
大和田ＦＣＡ	5-0	6-0	8-0		9	＋１９	１９	1

【３年Ｃ組　③コート】

	三里塚ＦＣジェット	谷津ＳＣステルス	中志津ＳＣホワイト	木刈ＦＣＢ	勝点	得失点	総得点	順位
三里塚ＦＣジェット		0-1	0-3	2-4	0	－6	2	4
谷津ＳＣステルス	1-0		0-2	0-3	3	－4	1	3
中志津ＳＣホワイト	3-0	2-0		2-1	9	＋6	7	1
木刈ＦＣＢ	4-2	3-0	1-2		6	＋4	8	2

【３年Ｄ組　④コート】

	大久保ＳＣ	三里塚ＦＣつばさ	谷津ＳＣドラゴン	芝山ＪＦＣ	勝点	得失点	総得点	順位
大久保ＳＣ		3-2	5-0	4-1	9	＋9	１２	1
三里塚ＦＣつばさ	2-3		4-0	10-0	6	＋１３	１６	2
谷津ＳＣドラゴン	0-5	0-4		0-0	1	－9	0	3
芝山ＪＦＣ	1-4	0-10	0-0		1	－１３	1	4

【３年Ｅ組　⑤コート】

	大和田ＦＣＢ	勝田台ＦＣ	三里塚ＦＣウィングス	七栄ＦＣパープル	勝点	得失点	総得点	順位
大和田ＦＣＢ		4-1	4-0	10-0	9	＋１７	１８	1
勝田台ＦＣ	1-4		0-0	3-1	4	－1	4	2
三里塚ＦＣウィングス	0-4	0-0		1-3	1	－6	1	4
七栄ＦＣパープル	0-10	1-3	3-1		3	－１０	4	3

【３年Ｆ組　⑥コート】

	鷹ＳＣレッド	木刈ＦＣＡ	七栄ＦＣホワイト	ＦＣウィングス	勝点	得失点	総得点	順位
鷹ＳＣレッド		7-1	6-1	0-1	6	＋１０	１３	2
木刈ＦＣＡ	1-7		1-3	0-6	0	－１４	2	4
七栄ＦＣホワイト	1-6	3-1		0-5	3	－8	4	3
ＦＣウィングス	1-0	6-0	5-0		9	＋１２	１２	1

女子・決勝トーナメント表

【女子・ジャンボ・トーナメント】

優　勝：千葉中央FC U12
準優勝：千葉中央FC U11
３　位：かずさﾌﾗﾜｰｽﾞ U12

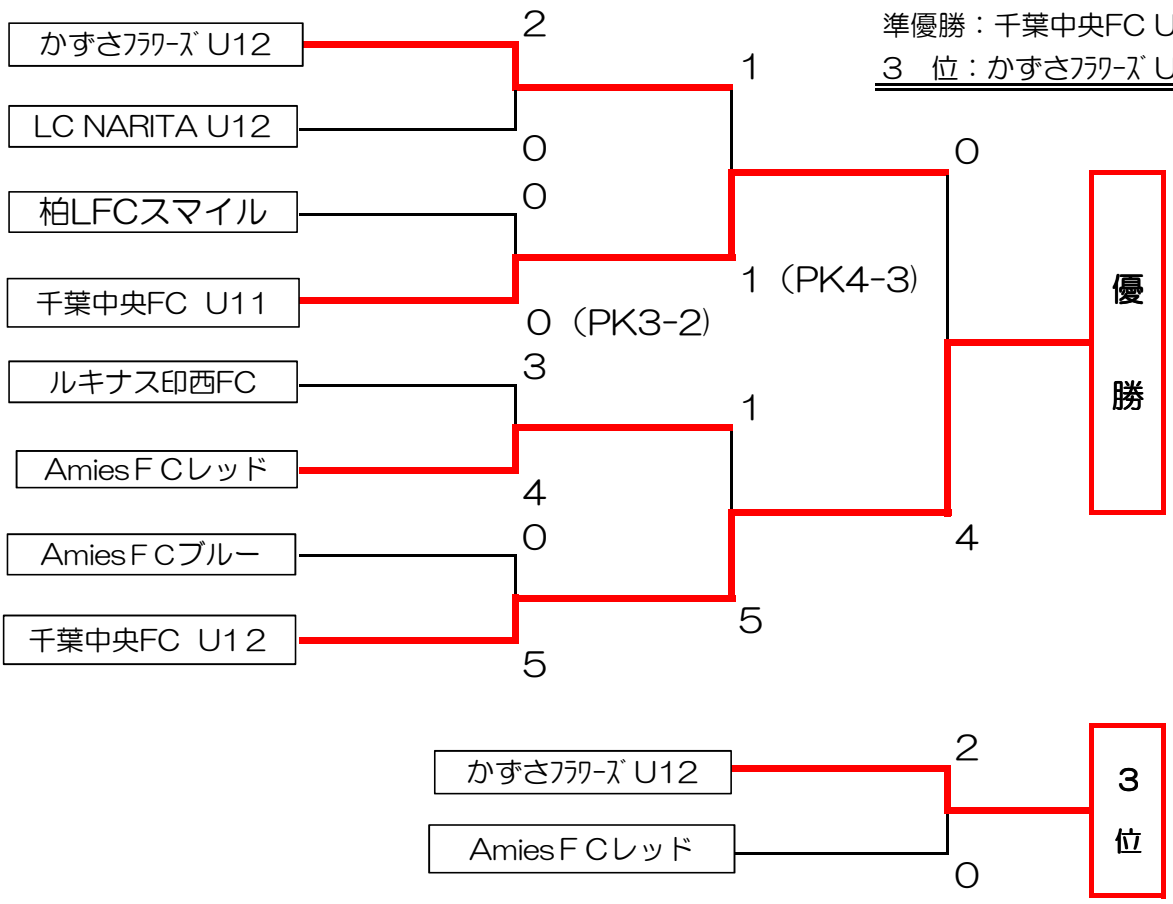

【女子・ジェット・トーナメント】

敢闘賞：FC YachiyoGirls

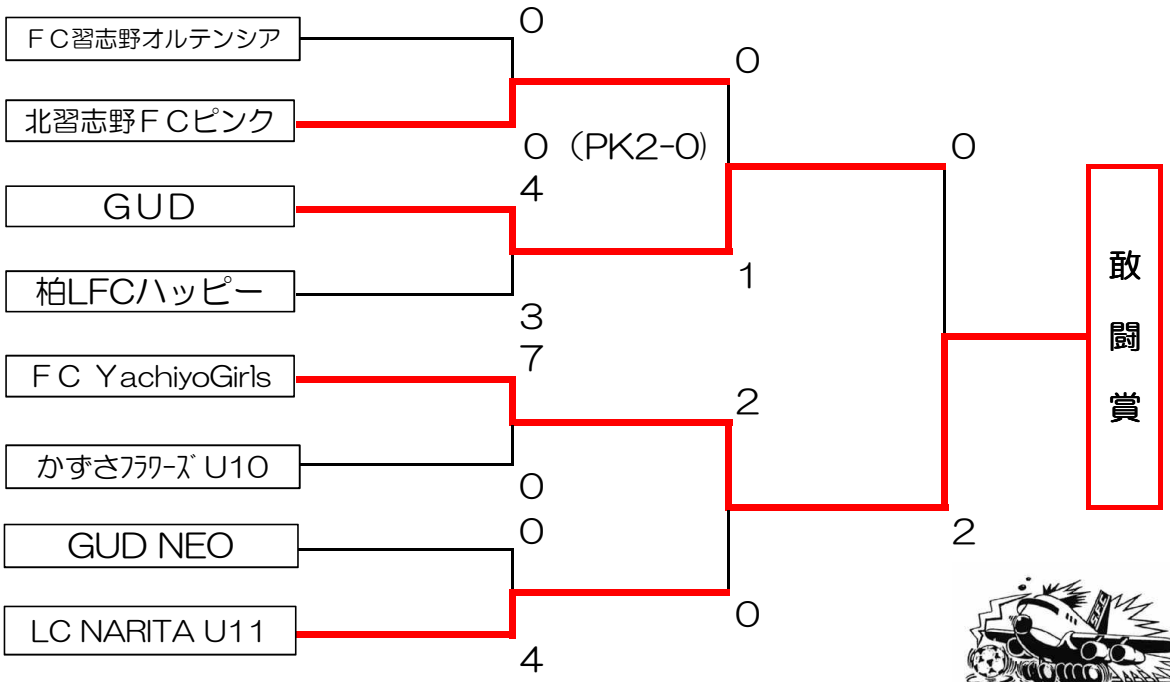

女子・予選リーグ

【女子A組】

	かずさﾌﾗﾜｰｽﾞ U12	La Ciruela NARITA U-11	Amies FC ブルー	北習志野FC ピンク	勝点	得失点	総得点	順位
かずさﾌﾗﾜｰｽﾞ U12		1-0	0-0	5-0	7	+6	6	1
La Ciruela NARITA U-11	0-1		0-1	2-0	3	±0	2	3
Amies FC ブルー	0-0	1-0		2-0	7	+3	3	2
北習志野FC ピンク	0-5	0-2	0-2		0	−9	0	4

【女子B組】

	GUD	千葉中央FC U11	FC Yachiyo Girls	Amies FC レッド	勝点	得失点	総得点	順位
GUD		0-4	1-9	0-2	0	−14	1	4
千葉中央FC U11	4-0		2-1	0-0	7	+5	6	1
FC Yachiyo Girls	9-1	1-2		0-0	4	+7	10	3
Amies FC レッド	2-0	0-0	0-0		5	+2	2	2

【女子C組】

	La Ciruela NARITA U-12	柏LFC ハッピー	ﾙｷﾅｽ印西FC	GUD NEO	勝点	得失点	総得点	順位
La Ciruela NARITA U-12		6-0	3-5	8-0	6	+12	17	2
柏LFC ハッピー	0-6		0-5	6-0	3	−5	6	3
ﾙｷﾅｽ印西FC	5-3	5-0		5-0	9	+12	15	1
GUD NEO	0-8	0-6	0-5		0	−19	0	4

【女子D組】

	千葉中央FC U12	かずさﾌﾗﾜｰｽﾞ U10	柏LFC スマイル	ＦＣ習志野 オルテンシア	勝点	得失点	総得点	順位
千葉中央FC U12		7-0	6-1	5-0	9	+17	18	1
かずさﾌﾗﾜｰｽﾞ U10	0-7		0-2	0-3	0	−12	0	4
柏LFC スマイル	1-6	2-0		4-2	6	−1	7	2
ＦＣ習志野 オルテンシア	0-5	3-0	2-4		3	−4	5	3

第11回（2018年）エアプレーン大会参加チーム

	クラブ名	2年生	3年生	女子	合計
1	イーグルス	2	1		3
2	印西ＦＣ	2			2
3	大久保SC	1	1		2
4	大和田ＦＣ		2		2
5	酒々井ＦＣ	1			1
6	中志津ＳＣ	1	2		3
7	七栄FC	2	2		4
8	FCやちまた	2			2
9	セレステ成田ＪＦＣ	1	1		2
10	勝田台ＦＣ	1	1		2
11	FCウイングス	1	1		2
12	木刈ＦＣ		2		2
13	かずさフラワーズ			2	2
14	千葉中央FC			2	2
15	谷津SC	2	2		4
16	Girlsユナイテッド			2	2
17	柏レディースFC			2	2
18	FC Yachiyo Girls			1	1
19	Ａｍｉｅｓ FC			2	2
20	北習志野FC			1	1
21	FCドリーム		1		1
22	芝山ＪFC		1		1
23	レッドグランパス茂原		1		1
24	ＭＳアウルＦＣ		1		1
25	ルキナス印西ＳＣ			1	1
26	ＦＣ習志野オルテンシア			1	1
27	鷹ＳＣ	1	2		3
28	La Ciruela NARITA			2	2
29	向山イレブンＳＣ	1			1
30	三里塚ＦＣ	2	3		5
	合計	**20**	**24**	**16**	**60**

成田ゆめ牧場
〒289－0111 千葉県成田市名木730
電話番号:0476-96-1001(9:00～17:00)
sanrizuka